WTS-P2036R

Total Security Solution

IP PTZ CAMERA

2MP x36 Zoom IP IR PTZ Camera

- 1/2" CMOS Image Sensor
- H.265/H.264/MJPEG 다중 압축방식 지원
- 야간 초저조도 카메라 (TRUE Light)
- 최대 줌 (Optical x36 / Digital x16)
- 최대 60fps@1920x1080 고해상도 지원
- 쿼드 스트리밍 지원(Pri:H.265/H.264, Sec x3 : H.265/H.264/MJPEG)
- 야간 가시거리 최대 300M
- 지능형 AI 객체감지 기능 지원
- 지능형 Auto Tracking / 안개보정 / 흔들림보정 기능
- 지능형 영상분석기능(탬퍼링 / 침입 / 라인크로스 / 소리 / 영상 감지 외)
- 지능형 충격감지 기능 지원
- 지능형 이미지 프리셋 기능
- 지능형 위치자막(Location), 방위(Compass) OSD 기능
- 지능형 Self Action 기능(RX)
- 방수/방진 IP66, 외부충격 IK10

제품치수

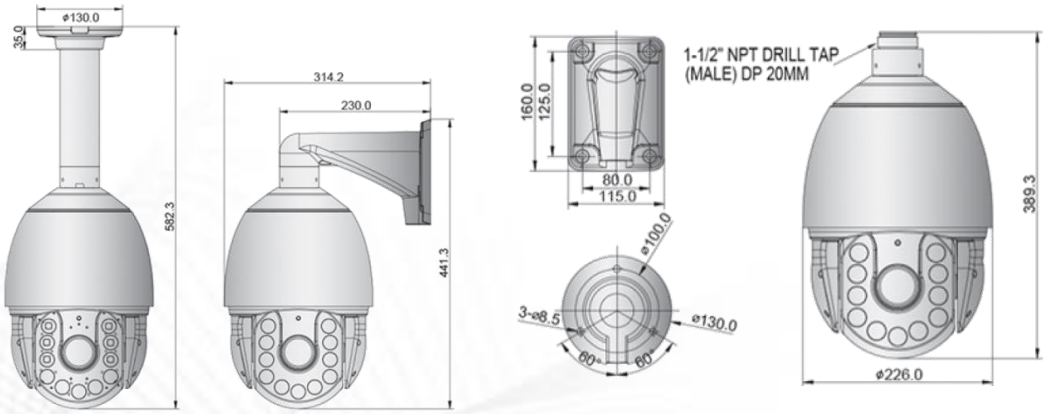

Unit : mm

Specifications

카메라	
이미지센서	1/2" CMOS Image Sensor (SONY)
최저조도	0 Lux (IR LED on), Color : 0.005 lux
줌	Optical x36, Digital x16, IP x10
전자셔터속도 (Shutter Type)	1/1~ 1/100,000
화각	Horizontal : 58.2˚(wide) ~ 1.6˚ (tele)
초점거리 최대 조리개 값	F=6 ~ 216mm F1.5
사생활 보호기능	8
플립모드	Horizontal, Vertical
이미지 개선 기능	AE, AWB, AGC, TDN, DNR, BLC, WDR, DSS, DIS, DEFOG, EIS(Gyro sensor)
IR LED	11 pcs, 300m

비디오	
압축방식	H.265 / H.264 / MJPEG (Ambarella Soc)
프레임레이트	Max 60fps@1920x1080
비트레이트	Pri : 32Kbps ~ 16Mbps / Sec : 32Kbps ~ 4Mbps
해상도	320x240 ~ 1920x1080
비디오스트리밍	Quad : Primary : H.265/ H.264, Secondary x 3: H.265, H.264, MJPEG
비디오출력	Composite
백업/저장	Micro SD/SDHC/SDXC (Max 512GB)

오디오	
압축방식	G.711
샘플링비율	G.711 : 8KHz
대역폭	G.711 : 64Kbps
오디오 입/출력	1 x line-in(mono), 1 x line-out(mono)

PTZ 컨트롤	
동작 화각	Horizontal: 360°, Vertical: 210°(-15° ~ 195°)
컨트롤 속도	PAN/TILT : Preset Max Speed(400˚/sec) / Manual Max Speed(250˚/sec)
PTZ 기능	Preset (500), Pattern (4), Swing (8), Group (8), Auto parking, Zoom proportional jog, Freeze on position move, Power-up action, Event holding

네트워크	
인터페이스	Ethernet 10/100 base-T (RJ-45)
프로토콜	IPv4/v6, TCP, UDP, IGMP(Multicast), ICMP,DHCP, HTTP, HTTPS, RTP, RTSP, FTP, SNMP, SMTP, UPnP, WS-Discovery, Zero Configuration, NTP, DDNS, RTMP
암호화	Password protection, IP address filtering, HTTPS encryption
응용프로그램접속	Truen protocol/SDK, ONVIF, PSIA, MPEG-TS

이벤트 / 알람	
이벤트 출처	Motion, Sensor input, Client disconnection, Shock Detection, Video Analytics (Camera Tampering, Line Crossing, Intrusion Detection, Face Detection, Abnormal Video Detection)
이벤트 실행	Notification(E-mail), FTP, Alarm control, Recording

Specifications

일반사항	
기구물 인증	IP66, IK10
Certifications	KC
주변 장치	4 x Sensor-In (dry contact, NO/NC) 2 x Alarm-Out (dry contact, NC) 1 x RS-485 port : PTZ control etc.
전원 공급	Min AC24V/3.0A
소비 전원	AC24V : Max 40W
동작온도	-30°C ~ 70°C / Less than 90% RH
규격	Ø226 x x364mm
무게	4,82g (without bracket)

윈투스 시스템

•본사. 서울특별시 성동구 연무장5가길 7 E1102
(성수역현대테라스타워)
•공장. 서울특별시 성동구 뚝섬로 424 지층
•Tel. 070-7798-3698 •Fax. 02-6455-3698

•Head Office. (Seongsu Station Hyundai Terrace Towre,
Seongsudong2-ga) E1102 7, Yeonmujang 5ga-gil,
Seongdong-gu, Seoul
•Tel. +82-70-7798-3698 •Fax. +82-2-6455-3698

www.wintussystem.com